AVIBRO®

Made in Turkey

ABV 800/6

3 Faz - Phase / 250 V / 200 Hz

Elektriksel Özellikler / Electrical Features

Faz / Phase	Devir / Rpm	Frekans / Frequency (Hz)	Giriş Voltajı / Input Voltage	Giriş Gücü / Input Power	Giriş Akımı / Input Current	Güç Faktörü / Power Factor
3	6000	200	250 V	680 W	Y 2,10	80 %

Teknik Özellikler / Technical Features

Santrifüj Kuvveti / Centrifugal Force (Kg/F)	815 Kg/F (8,00 kN)
Gres Tipi / Type of Grease	KLUBER ISOFLEX NB52
Ömür Boyu Gres / Grease for Life	Hayır / No
Montaj Cıvatası / Mounting Bolt	M12
Kablo Rakoru / Cable Gland	M20x1.5
Ağırlık / Weight (Kg)	10,00

Rulmanlar / Bearings

Rulman Tipi / Bearing Type	NJ 206

Çizim Drawing — Gövde Ölçüleri - Overall Dimensions (mm)

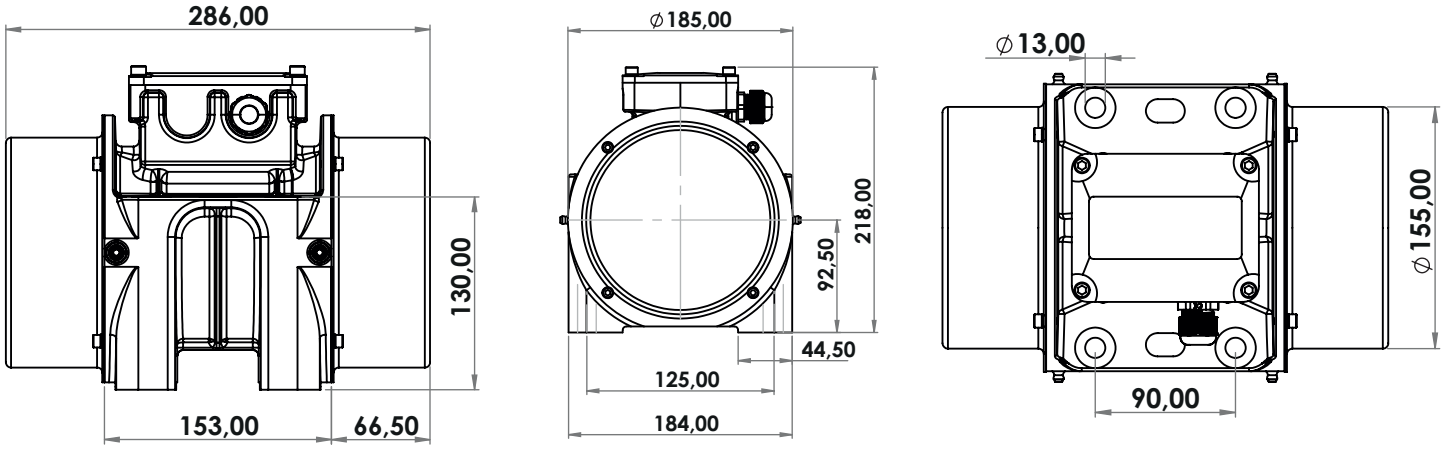

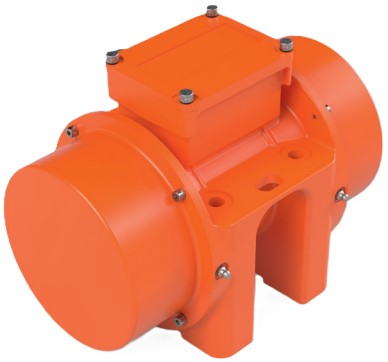

ATEX II 2D Ex tb IIIC T120°C Db,IP66
T.amb -20/+50°C